TECK®

DELTA COMMERCIAL

Widespread Kitchen Faucets
Robinets de cuisine à grand écartement
Grifos de cocina generalizados

Faucet Configurations
Configurations de robinets
Configuraciones de grifos

27 C 1 1 2 2 - LS

Cartridge
- **C** - CER-TECK®
- **T** - TUF-TECK®

Cartouche
- **C** - CER-TECK®
- **T** - TUF-TECK®

Cartucho
- **C** - CER-TECK®
- **T** - TUF-TECK®

Side Spray
- **1** - With hose and spray
- **2** - Without hose and spray

Douchette latérale
- **1** - Avec boyau et douchette
- **2** - Sans boyau et douchette

Rociador lateral
- **1** - Con manguera y rociador
- **2** - Sin manguera y rociador

Variation
- **1** - 8.0" (203 mm) Wallform spout
- **2** - 8.0" (203 mm) Tubular spout
- **9** - 6.0" (152 mm) Gooseneck spout

Variation
- **1** - 8,0 po (203 mm) Bec wallform pivotant
- **2** - 8,0 po (203 mm) Bec tubulaire
- **9** - 6,0 po (152 mm) Bec col de cygne

Variación
- **1** - Pico de pared 8.0" (203 mm)
- **2** - Pico tubular de 8.0" (203 mm)
- **9** - Salida de agua en pico 6.0" (152 mm)

Outlet
- **2** - Vandal resistant laminar outlet 1.5 gpm (5.7 L/min)
- **3** - Vandal resistant aerator 1.5 gpm (5.7 L/min)
- **4** - Standard aerator outlet 1.5 gpm (5.7 L/min)
- **5** - Vandal resistant spray outlet 0.5 gpm (1.9 L/min)
- **6** - Smooth end laminar 1.5 gpm (5.7 L/min)
- **7** - Smooth end laminar 1.0 gpm (3.8 L/min)

Sortie
- **2** - Sortie laminaire à l'épreuve du vandalisme 1,5 gpm (5,7 L/min)
- **3** - Aérateur à l'épreuve du vandalisme 1,5 gpm (5,7 L/min)
- **4** - Aérateur standard 1,5 gpm (5,7 L/min)
- **5** - Sortie de jet à l'épreuve du vandalisme 0,5 gpm (1,9 L/min)
- **6** - Bout lisse, sortie laminaire 1,5 gpm (5,7 L/min)
- **7** - Bout lisse, sortie laminaire 1,0 gpm (3,8 L/min)

Salida
- **2** - Salida laminar antivandálica de 1.5 gpm (5.7 L/min)
- **3** - Aireador a prueba de vandalismo 1.5 gpm (5.7 L/min)
- **4** - Salida del aireador estándar 1.5 gpm (5.7 L/min)
- **5** - Salida de aspersión a prueba de vandalismo 0.5 gpm (1.9 L/min)
- **6** - Laminar con extremo lisot 1.5 gpm (5.7 L/min)
- **7** - Laminar con extremo lisot 1.0 gpm (3.8 L/min)

Options
- **LS** - 120° Limited swing gooseneck
- **TI** - Handle temperature indicators "H" (red), "C" (blue)
- **R#** - Optional gooseneck spouts: *(spout dimensions)*
  - **R2** - 4.5" (114 mm) long, 11.75" (298 mm) high
  - **R5** - 6.0" (152 mm) long, 13.25" (337 mm) high
  - **R6** - 6.0" (152 mm) long, 14.875" (378 mm) high
  - **R7** - 9.0" (229 mm) long, 13.875" (352 mm) high
- **S#** - Optional swing spouts: *(spout dimensions)*
  - **S7** - 11.0" (279 mm) Tubular

Options
- **LS** - Bec col de cygne à pivotement limité de 120°
- **TI** - Indicateur de température sur la poignée (rouge=chaud, bleu = froid)
- **R#** - Col de cygne en option : (dimensions du bec)
  - **R2** - longueur : 4,5 po (114 mm), hauteur 11,75 po (298 mm)
  - **R5** - longueur : 6 po (152 mm), hauteur 13,25 po (337 mm)
  - **R6** - longueur : 6 po (152 mm), hauteur 14,875 po (378 mm)
  - **R7** - longueur : 9 po (229 mm), hauteur 13,875 po (352 mm)
- **S#** - Col de cygne en option : (dimensions du bec)
  - **S7** - Bec tubulaire 11 po (279 mm)

Opciones
- **LS** - Cuello de cisne de giro limitado de 120°
- **TI** - Indicadores de temperatura "C" (rojo), "F" (azul) en la manija
- **R#** - Cuello de cisne opcional: (dimensiones del pico)
  - **R2** - 4.5" (114 mm) de largo, 11.75" (298 mm) de alto
  - **R5** - 6.0" (152 mm) de largo, 13.25" (337 mm) de alto
  - **R6** - 6.0" (152 mm) de largo, 14.875" (378 mm) de alto
  - **R7** - 9.0" (229 mm) de largo, 13.875" (352 mm) de alto
- **S#** - Dimensiones opcionales del pico de giro: (dimensiones del pico)
  - **S7** - Tubular de 11.0" (279 mm)



27C12
27T12



27C19
27T19



27C21
27T21



27C22
27T22



27C29
27T29

Handle
- **2** - Hooded blade 4.0" (102 mm)
- **3** - Hooded lever 3.0" (76 mm)
- **4** - Blade with sanitary hood 4.0" (102 mm)
- **5** - Wrist with sanitary hood 6.0" (152 mm)

Poignées
- **2** - Lame à capuchon 4,0 po (102 mm)
- **3** - Levier à capuchon 3,0 po (76 mm)
- **4** - Lame avec capuchon sanitaire 4,0 po (102 mm)
- **5** - Coudée avec capuchon sanitaire 6,0 po (152 mm)

Manija
- **2** - Lame à capuchon 4,0" (102 mm)
- **3** - Levier à capuchon de 3,0" (76 mm)
- **4** - Lame avec capuchon sanitaire 4,0" (102 mm)
- **5** - Coudée avec capuchon sanitaire 6,0" (152 mm)

PLEASE LEAVE the Maintenance & Installation (M&I) manual with owner for maintenance and troubleshooting information.
VEUILLEZ LAISSER le Guide d'entretien et d'installation au propriétaire pour les informations d'entretien et de dépannage.
DEJE manual de mantenimiento e instalación con el dueño a fines de información de mantenimiento y resolución de problemas

TECHNICAL DATA
DONNÉES TECHNIQUES
DATOS TÉCNICOS

Handle 4
Poignée 4
Manija 4

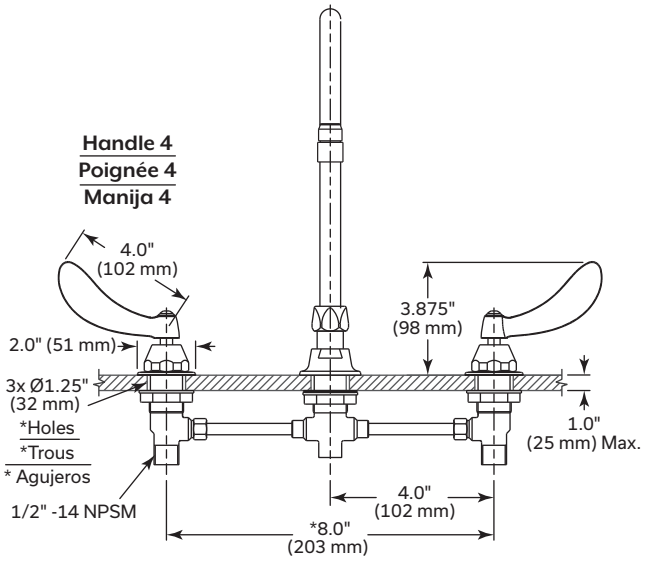

Handle 2
Poignée 2
Manija 2

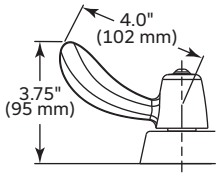

Handle 3
Poignée 3
Manija 3

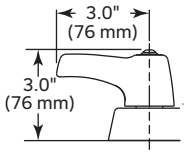

Handle 5
Poignée 5
Manija 5

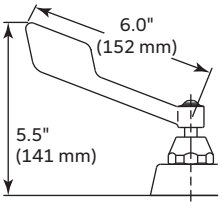

NOTICE
Inlet for 3/8" or 1/2" flexible riser or 1/2"-14 NPSM coupling nut. (Not Supplied)
✶ Spout hole 1.5" (38 mm) maximum diameter

AVIS
Entrée pour colonne flexible de 3/8 po ou 1/2 po ou écrou-raccord de 1/2 po-14 NPSM. (Non Compris)
✶ Orifice du bec à diamètre maximum de 1,5 po (38 mm).

AVISO
Entrada para tubo ascendente flexible de 3/8" o 1/2" o tuerca de acoplamiento de 1/2"-14 NPSM. (No suministrada)
✶ Orificio de boquilla de 1.5" (38 mm) de diámetro máximo

Gooseneck Spouts
Bec col de cygne
Salida de agua en pico

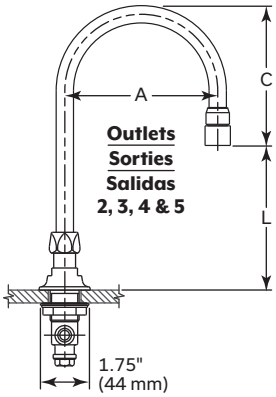

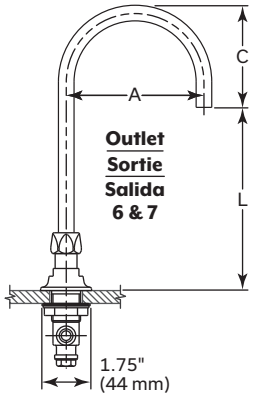

Swing Spouts
Bec coulé
Pico de giro

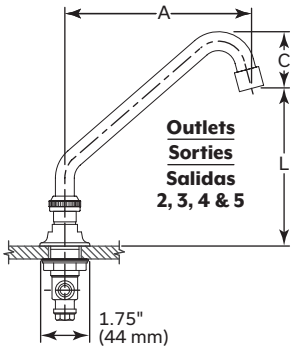

Side Spray
(27CI only)
Douchette latérale
(27CI uniquement)
Rociador lateral
(solo 27CI)

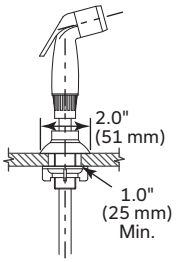

Spout Dimensions
Dimensions du bec
Dimensiones del pico

Variation	Bec/Sortie	"A"		"C"		"L"	
		in./po	mm	in./po	mm	in./po	mm
1	S2 - 8.0" (203 mm) Wallform Spout/Outlets #2, 3, 4 & 5 S2 - Bec wallform de 8,0 po (203 mm)/Sorties nº 2, 3, 4 et 5 S2 - Pico de pared de 8.0" (203 mm)/Salidas #2, 3, 4, 5 & 8	8.125	206	1.25	32	5.5	140
2	S5 - 8.0" (203 mm) Tubular Spout/Outlets #2, 3, 4 & 5 S5 - Bec tubulaire de 8,0 po (203 mm)/Sorties nº 2, 3, 4 et 5 S5 - Pico tubular de 8.0" (203 mm)/Salidas #2, 3, 4, 5 & 8	8.375	213	2.5	64	6.5	165
Optional	S7 - 8.0" (203 mm) Tubular Spout/Outlets #2, 3, 4 & 5 S7 - Bec tubulaire de 8,0 po (203 mm)/Sorties nº 2, 3, 4 et 5 S7 - Pico tubular de 8.0" (203 mm)/Salidas #2, 3, 4, 5 & 8	12.125	308	2.5	64	4.5	114
9	R4 - Gooseneck Spout/Outlets #2, 3, 4 & 5 R4 - Bec col de cygne/Sorties nº 2, 3, 4 et 5 R4 - Pico de cuello de cisne/Salidas #2, 3, 4 & 5	6.0	152	5.5	140	6.375	162
	R4 - Smooth End Gooseneck Spout/Outlet #6 & 7 R4 - Bec col de cygne avec extrémité lisse/Sorties nº 6 et 7 R4 - Pico de cuello de cisne/Salida #6 y 7			4.5	114	7.25	184
Optional	R2 - Gooseneck Spout/Outlets #2, 3, 4 & 5 R2 - Bec col de cygne/Sorties nº 2, 3, 4 et 5 R2 - Pico de cuello de cisne/Salidas #2, 3, 4 & 5	4.5	114	5.0	127	7.0	179
	R2 - Smooth End Gooseneck Spout/Outlet #6 & 7 R2 - Bec col de cygne avec extrémité lisse/Sorties nº 6 et 7 R2 - Pico de cuello de cisne/Salida #6 y 7			3.75	95	8.125	206
	R5 - Gooseneck Spout/Outlets #2, 3, 4 & 5 R5 - Bec col de cygne/Sorties nº 2, 3, 4 et 5 R5 - Pico de cuello de cisne/Salidas #2, 3, 4 & 5	6.0	152	5.5	140	8.0	203
	R5 - Smooth End Gooseneck Spout/Outlet #6 & 7 R5 - Bec col de cygne avec extrémité lisse/Sorties nº 6 et 7 R5 - Pico de cuello de cisne/Salida #6 y 7			4.5	114	9.0	229
	R6 - Gooseneck Spout/Outlets #2, 3, 4 & 5 R6 - Bec col de cygne/Sorties nº 2, 3, 4 et 5 R6 - Pico de cuello de cisne/Salidas #2, 3, 4 & 5	6.0	152	5.5	140	9.625	244
	R6 - Smooth End Gooseneck Spout/Outlet #6 & 7 R6 - Bec col de cygne avec extrémité lisse/Sorties nº 6 et 7 R6 - Pico de cuello de cisne/Salida #6 y 7			4.5	114	10.5	267
	R7 - Gooseneck Spout/Outlets #2, 3, 4 & 5 R7 - Bec col de cygne/Sorties nº 2, 3, 4 et 5 R7 - Pico de cuello de cisne/Salidas #2, 3, 4 & 5	9.0	229	7.0	179	7.25	184
	R7 - Smooth End Gooseneck Spout/Outlet #6 & 7 R7 - Bec col de cygne avec extrémité lisse/Sorties nº 6 et 7 R7 - Pico de cuello de cisne/Salida #6 y 7			6.0	152	8.375	213

COMPONENTS FOR INSTALLATION
COMPOSANTS POUR L'INSTALLATION
COMPONENTES PARA INSTALACIÓN

Item No. / Article / Nro. de elemento	Qty / Qté / N.º de pieza						Description / Description / Descripción		
	27C12	27C19	27C21	27C22	27C29	27T29			
A			1				Spout base	Base du bec	Base de caño
B			1				Gasket	Joint	Junta
C			1				Gasket	Joint	Junta
D			3				Fiber washer	Rondelle en fibre	Empaque de fibra
E			3				Hex locknut	Écrou de blocage hexagonal	Contratuerca hexagonal
F	1						Center tee assembly for spray wand	Ensemble de T central pour douchette	Montaje en forma de T central para varita rociadora
G			1				Center tee assembly	Ensemble du T central	Montaje central en T
H			1				Hot end body	Corps côté chaud	Cuerpo de extremo caliente
I			1				Cold end body	Corps côté froid	Cuerpo de extremo frío
J			2				Handle	Poignée	Manija
K			2				Handle drive	Entraînement de la poignée	Accionamiento de manija
L			1				Red hot indicator	Indicateur chaud rouge	Indicador rojo de calor
M			1				Blue cold indicator	Indicateur froid bleu	Indicador azul de frío
N			2				Handle screw	Vis de poignée	Tornillo de manija
O			2				Deck flange	Bride de comptoir	Brida de cubierta
P			2				3/8" Compression sleeve	Manchon de compression de 3/8 po	Funda de compresión de 3/8"
Q			2				3/8" Compression nut	Écrou de compression de 3/8 po	Tuerca de compresión de 3/8"
R	1						8.0" (203 mm) Wallform spout	8,0 po (203 mm) Bec wallform pivotant	Pico de pared 8.0" (203 mm)
S		1		1			8.0" (203 mm) Tubular spout	8,0 po (203 mm) Bec tubulaire	Pico tubular de 8.0" (203 mm)
T		1			1		6.0" (152 mm) Gooseneck spout	6,0 po (152 mm) Bec col de cygne	Salida de agua en pico 6.0" (152 mm)
U			1				Aerator (outlets 2, 3, 4 and 5)	Aérateur (sorties 2, 3, 4 et 5)	Aireador (salidas 2, 3, 4 y 5)
V		1			1		Flow regulator (outlets 6 and 7)	Régulateur de débit (sorties 6 et 7)	Regulador de caudal (salidas 6 y 7)
W		1			1		Rigid spout collar	Collier rigide du bec	Collar rígido del caño
X	1						Side spray wand	Douchette latérale	Varita rociadora lateral
Y	1						Side spray wand hose	Boyau de douchette latérale	Manguera con varita rociadora lateral
Z	1						Side spray base	Base de douchette	Base del rociador lateral
AA	1						Side spray base nut	Écrou de la base de douchette	Tuerca de la base del rociador lateral

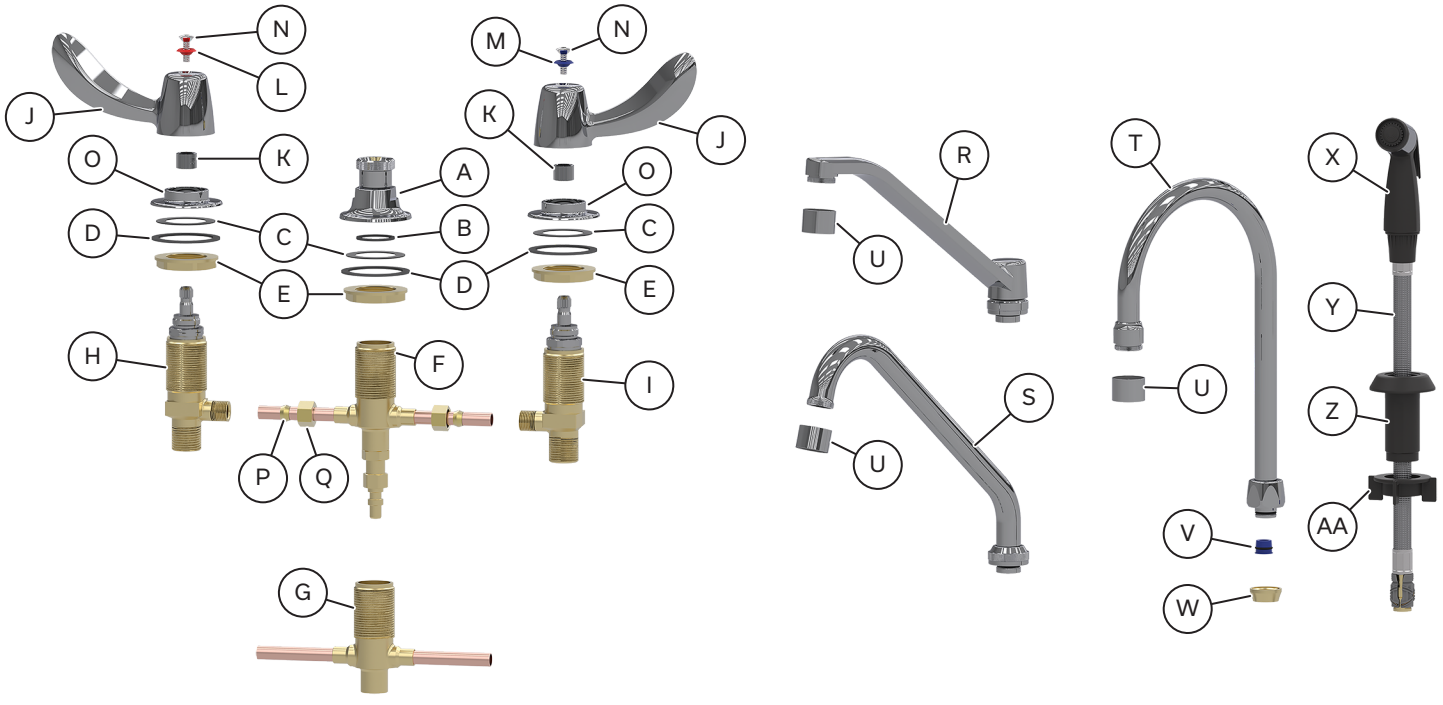

PRE-INSTALLATION INFORMATION
AVANT L'INSTALLATION
INFORMACIÓN PREVIA A LA INSTALACIÓN

NOTICE

- 1/4" MIP tail *(Optional) (not included)*.
- Bull-nose lavatory supply *(not included)*.
- If coupling nut are required, order **063223A** (2/pkg) *(nut not included with product)*.

⚠ CAUTION

- Installation should be in accordance with local plumbing and building codes.
- It is recommended to use a "ASSE 1070/ASME A112.1070/CSA B125.70" water temperature limiting device.

AVIS

- Pièce d'extrémité de 1/4 po MIP *(en option) (non incluse)*.
- Quincaillerie pour conception arrondie *(non incluse)*.
- Si un écrou de raccordement est nécessaire, commander **063223A** (emb. de 2) *(l'écrou n'est pas inclus avec le produit)*.

⚠ ATTENTION

- L'installation doit être conforme aux codes de plomberie et de bâtiment locaux.
- Il est recommandé d'utiliser un dispositif limiteur de température d'eau conforme à « ASSE 1070 / ASME A112.1070 / CSA B125.70 ».

AVISO

- Cola de 1/4" MIP *(Opcional) (no incluida)*.
- Tubo de suministro de cabeza redondeada para lavamanos *(no incluido)*.
- Si hay necesidad de una tuerca unión, pida **063223A** (2/pqt) *(tuerca no incluida con el producto)*.

⚠ ATENCIÓN

- La instalación debe cumplir con las normas locales de plomería y de construcción.
- Se recomienda utilizar un dispositivo limitador de temperatura del agua "ASSE 1070/ASME A112.1070/CSA B125.70".

YOU MAY NEED
ARTICLES DONT VOUS POUVEZ AVOIR BESOIN
ELEMENTOS QUE NECESITARÁ











1.25" (32 mm)





1.25" (32 mm)

INSTALLATION INSTRUCTIONS
INSTRUCTIONS D'INSTALLATION
INSTRUCCIONES DE INSTALACIÓN

STEP 1. INSTALL CENTER TEE ASSEMBLY AND END BODIES

(27C2 shown) (see Figure 1)

1. Dry fit the hot and cold end bodies (H & I) onto the copper tubes (F-1) on the center tee assembly (F).

NOTICE If required cut the copper tubes (F-1) to required length to allow the hot and cold end bodies (H & I) to fit into the holes in the sink/counter-top (SO1[a]).

2. Making sure the assembly is in a vertical orientation. Using the 3/8" compression sleeves (P) and 3/8" compression nuts (Q) secure the copper tubes (F-1) to the hot and cold end bodies (H & I).

⚠ CAUTION **DO NOT** over-tighten the 3/8" compression nuts (Q) to avoid component damage.

3. Thread the hex locknuts (E) onto the hot and cold end bodies (H & I) and the center tee assembly (F).
4. Slide the fiber washers (D) on top of each hex locknut (E).
5. Install the center tee assembly (F) and cold end bodies (H & I) into the holes in the sink/counter-top (SO1[a]).
6. Slide washer (C) over the center tee assembly (F) and place the gasket (B) onto of the center tee assembly (F).
7. Thread the spout base (A) onto the center tee assembly (F), hand tighten only.

⚠ CAUTION **DO NOT** over-tighten the spout base (A) to avoid component damage.

8. Install the deck flange (O) and washer (C) onto the top of the hot and cold end bodies (H &I), hand tighten only.

⚠ CAUTION **DO NOT** over-tighten the deck flange (O) to avoid component damage.

9. Secure the center tee assembly (F) and cold end bodies (H & I) to the sink/counter-top (SO1[a]) with the hex locknut (E), hand tighten plus 1/4 turn with a wrench.

⚠ CAUTION **DO NOT** over-tighten the hex locknut (E) to avoid component damage.

ÉTAPE 1. INSTALLEZ L'ENSEMBLE DU T CENTRAL ET LES CORPS D'EXTRÉMITÉ *(27C2 illustrés) (voir Figure 1)*

1. Installez à sec les corps d'extrémité côté chaud et froid (H et I) sur les tuyaux en cuivre (F-1) de l'ensemble du T central (F).

AVIS Si nécessaire, coupez les tuyaux en cuivre (F-1) à la longueur requise pour permettre aux corps d'extrémité côté chaud et froid (H et I) de s'insérer dans les trous de l'évier/dessus du comptoir (SO1[a]).

2. Assurez-vous que l'ensemble est en position verticale. Utilisez des manchons de compression de 3/8 po (P) et des écrous de compression de 3/8 po (Q), pour fixer les tuyaux en cuivre (F-1) aux corps d'extrémité côté chaud et froid (H et I).

⚠ ATTENTION **NE serrez PAS** trop les écrous de compression de 3/8 po (10 mm) (Q) pour éviter d'endommager les composantes.

3. Vissez les écrous de blocage hexagonaux (E) sur les corps d'extrémité côté chaud et froid (H et I) et sur l'ensemble du T central (F).
4. Insérez les rondelles en fibre (D) au-dessus de chaque écrou de blocage hexagonal (E).
5. Installez le T central (F) et les corps d'extrémité côté froid et chaud (H et I) dans les trous de l'évier/dessus du comptoir (SO1[a]).
6. Insérez la rondelle (C) sur l'ensemble du T central (F) et placez le joint (B) sur l'ensemble du T central.
7. Vissez la base du bec (A) sur l'ensemble du T central (F), en serrant à la main uniquement.

⚠ ATTENTION **Ne serrez PAS** trop la base du bec (A) pour éviter d'endommager les composantes.

8. Installez la bride de comptoir (O) et la rondelle (C) sur le dessus des corps d'extrémité côté chaud et froid (H et I), en serrant à la main uniquement.

⚠ ATTENTION **NE serrez PAS** trop la bride de comptoir (O) pour éviter d'endommager les composantes.

9. Fixez l'ensemble du T central (F) et les corps d'extrémité côté chaud et froid (H et I) à l'évier/dessus du comptoir (SO1[a]) avec l'écrou de blocage hexagonal (E), serrez à la main plus 1/4 de tour avec une clé.

⚠ ATTENTION **Ne serrez PAS** trop l'écrou de blocage hexagonal (E) pour éviter d'endommager les composantes.

Figure 1

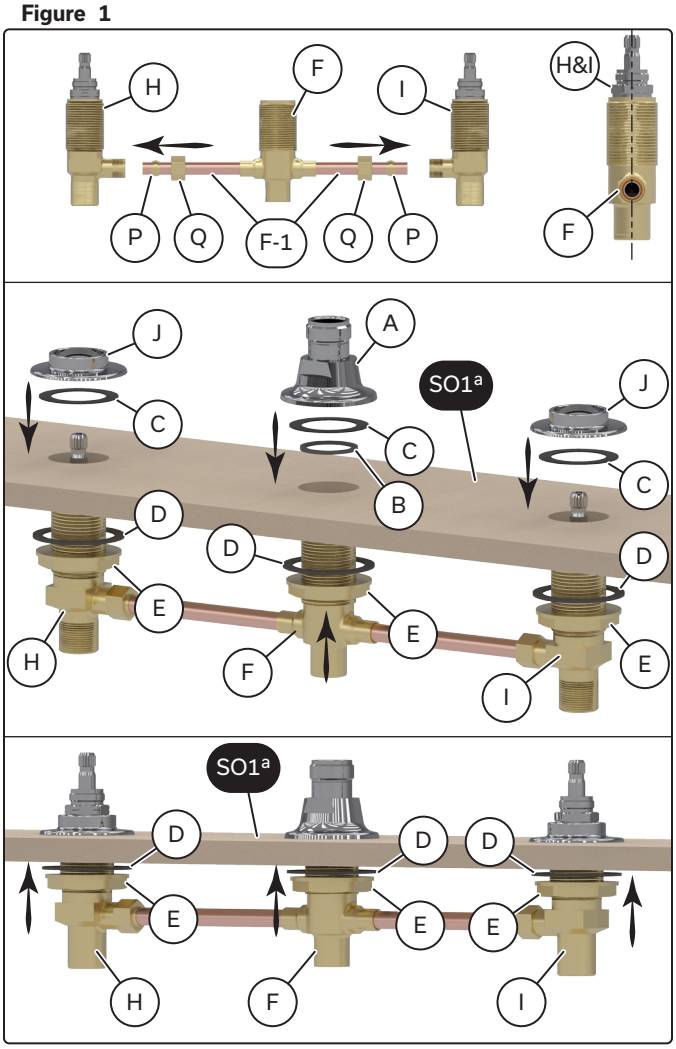

a Supplied by others
Fourni par d'autres
Suministrado por otros

PASO 1. INSTALE EL MONTAJE CENTRAL EN T Y LOS CUERPOS EXTREMOS *(se muestran 27C2) (ver Figura 1)*

1. Ajuste en seco los cuerpos extremos caliente y frío (H & I) sobre los tubos de cobre (F-1) en el montaje central en T (F).

AVISO Si es necesario, corte los tubos de cobre (F-1) a la longitud requerida para permitir que los cuerpos extremos frío y caliente (H & I) encajen en los orificios del lavabo/encimera (SO1ª).

2. Asegúrese de que el montaje esté con orientación vertical. Usando los manguitos de compresión de 3/8" (P) y las tuercas de compresión de 3/8" (Q), asegure los tubos de cobre (F-1) a los cuerpos extremos caliente y frío (H & I).

⚠ ATENCIÓN **NO** ajuste demasiado las tuercas de compresión de 3/8" (Q) para evitar daños en los componentes.

3. Enrosque las contratuercas hexagonales (E) en los cuerpos extremos caliente y frío (H & I) y el montaje central en T (F).
4. Deslice los empaques de fibra (D) en la parte superior de cada contratuerca hexagonal (E).
5. Instale el montaje central en T (F) y los cuerpos de extremo frío (H & I) en los orificios del lavabo/encimera (SO1a).
6. Deslice el empaque (C) sobre el montaje central en T (F) y coloque la junta (B) sobre el montaje central en T (F).
7. Enrosque la base del caño (A) en el montaje central en T (F), apriete solo manualmente.

⚠ ATENCIÓN **NO** ajuste demasiado la base del caño (A) para evitar daños en los componentes.

8. Instale la brida de la plataforma (O) y el empaque (C) en la parte superior de los cuerpos extremos frío y caliente (H & I), apriete solo manualmente.

⚠ ATENCIÓN **NO** ajuste demasiado la brida de la plataforma (O) para evitar daños en los componentes.

9. Asegure el montaje central en T (F) y los cuerpos extremos fríos (H & I) al lavabo/encimera (SO1ª) con la contratuerca hexagonal (E), apriete manualmente más una vuelta de 1/4 con una llave.

⚠ ATENCIÓN **NO** ajuste demasiado la contratuerca hexagonal (E) para evitar daños en los componentes.

STEP 2. HANDLE INSTALL *(27C2222 shown) (see Figure 2)*

1. Slide handle drive (K) onto the top of the hot and cold cartridges (H-1 & I-1).
2. Slide the handles (J) onto the handle drives (K) so they are pointing out from spout (S).
3. Secure handle (J) onto the hot cartridge (H-1) using a red hot indicator (L) and handle screw (N).
4. Secure handle (J) onto the cold cartridge (I-1) using a blue cold indicator (M) and handle screw (O).

ÉTAPE 2. INSTALLATION DES POIGNÉES *(27C2222 illustrés) (voir Figure 2)*

5. Insérez l'entraînement de la poignée (K) sur la partie supérieure des cartouches côté chaud et froid (H-1 et I-1).
1. Insérez les poignées (J) dans les entraînements des poignées (K) pour qu'elles soient orientées vers l'extérieur du bec (S).
2. Fixez la poignée (J) sur la cartouche côté chaud (H-1) à l'aide d'un indicateur de chaleur rouge (M) et de la vis de la poignée (N).
3. Fixez la poignée (J) sur la cartouche côté froid (I-1) à l'aide d'un indicateur de froid bleu (M) et de la vis de la poignée (N).

PASO 2. INSTALACIÓN DE LA MANIJA *(se muestran 27C2222) (ver Figura 2)*

1. Deslice el accionamiento de la manija (K) sobre la parte superior de los cartuchos frío y caliente (H-1 y I-1).
2. Deslice las manijas (J) sobre los accionamientos de manija (K) de modo que estén orientadas hacia afuera del caño (S).
3. Sujete la manija (J) en el cartucho caliente (H-1) al usar un indicador rojo de calor (M) y un tornillo de manija (N).
4. Sujete la manija (J) en el cartucho frío (I-1) al usar un indicador azul de frío (N) y un tornillo de manija (M).

Figure 2

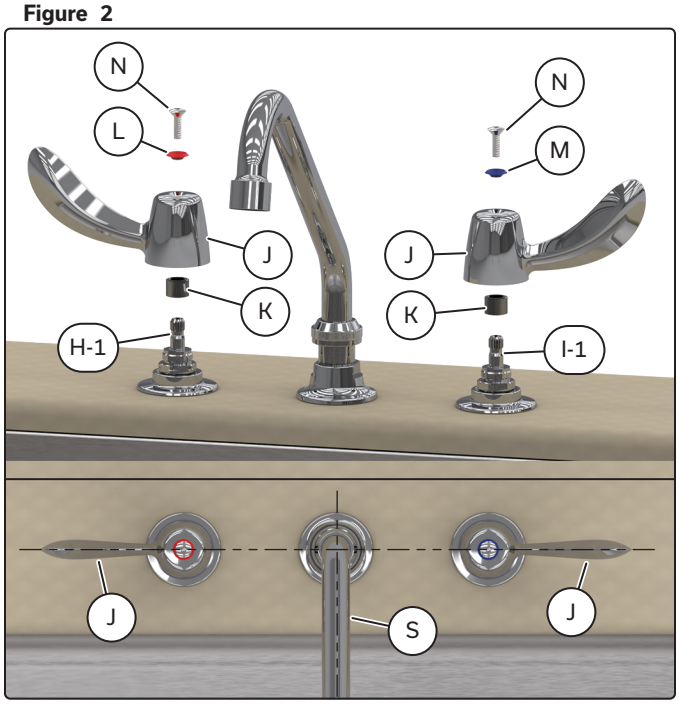

STEP 3. SPOUT INSTALL

27C12, 27C21, 27T21, 27C22 and 27T22 Models *(27C2222 shown) (see Figure 3A)*

1. Insert the end of the 8.0" (203 mm) tubular spout (S) into the spout base (A).
2. Secure in place using the spout nut (S-1).

⚠ **CAUTION** **DO NOT** overtighten spout nut (S-1).

27C19, 27C29 and 27T29 Models *(27C29 shown) (see Figure 2B and C)*

1. Insert the end of the 6.0" (152 mm) gooseneck spout (T) into the spout base (A).

⚠ **CAUTION** For 6.0" (152 mm) smooth end gooseneck spout (T) insert flow regulator (V) before inserting into the spout base (A). *(see Figure 2C)*

2. Secure in place using the spout nut (T-1).

⚠ **CAUTION** **DO NOT** overtighten spout nut (T-1).

NOTICE For gooseneck spout models, if a rigid spout is required, replace the plastic collar (T-2) for the rigid spout collar (W).

ÉTAPE 3. INSTALLATION DU BEC

Modèles 27C12, 27C21, 27T21, 27C22 et 27T22 *(27C2222 illustrés) (voir Figure 3A)*

1. Insérez l'extrémité du bec tubulaire de 8,0 po (203 mm) (S) dans la base du bec (A).
2. Fixez-le à l'aide de l'écrou du bec (S-1).

⚠ **ATTENTION** **NE SERREZ PAS** trop l'écrou du bec (S-1).

Modèles 27C19, 27C29 et 27T29 *(27C29 illustré) (voir Figure 3B et C)*

1. Insérez l'extrémité du bec col de cygne de 6 po (152 mm) (T) dans la base du bec (A).

⚠ **ATTENTION** Pour le bec col de cygne à extrémité lisse de 6,0 po (152 mm) (T), insérez le régulateur de débit (V) avant d'insérer le bec dans la base (A). *(voir Figure 2C)*

2. Fixez-le à l'aide de l'écrou du bec (T-1).

⚠ **ATTENTION** **NE SERREZ PAS** trop l'écrou du bec (T-1).

AVIS Pour les modèles de bec col de cygne, si un bec rigide est nécessaire, remplacez le collet en plastique (T-2) par le collet rigide (W).

PASO 3. INSTALACIÓN DE LA BOQUILLA

Modelos 27C12, 27C21, 27T21, 27C22 y 27T22 *(se muestran 27C2222) (ver Figura 3A)*

1. Inserte el extremo de la boquilla tubular (S) de 8.0" (203 mm) en la base de la boquilla (A).
2. Asegúrelo en su lugar con la tuerca de la boquilla (S-1).

⚠ **ATENCIÓN** **NO** apriete demasiado la tuerca de la boquilla (S-1).

Modelos 27C19, 27C29 y 27T29 (se muestra el 27C29) *(consulte las Figuras 3B y C)*

1. Inserte el extremo de la boquilla de cuello de cisne (T) de 6.0" (152 mm) en la base de la boquilla (A).

⚠ **ATENCIÓN** Para una boquilla de cuello de cisne (T) con extremo liso 6.0" (152 mm), inserte el regulador de flujo (V) antes de insertar la boquilla en la base de la boquilla (A). *(consulte la Figura 2C)*

2. Asegúrela con la tuerca de la boquilla (T-1).

⚠ **ATENCIÓN** **NO** apriete demasiado la tuerca de la boquilla (T-1).

AVISO En los modelos con boquilla de cuello de cisne, si se necesita una boquilla rígida, sustituya el aro de plástico (T-2) por el aro de la boquilla rígida (W).

Figure 3

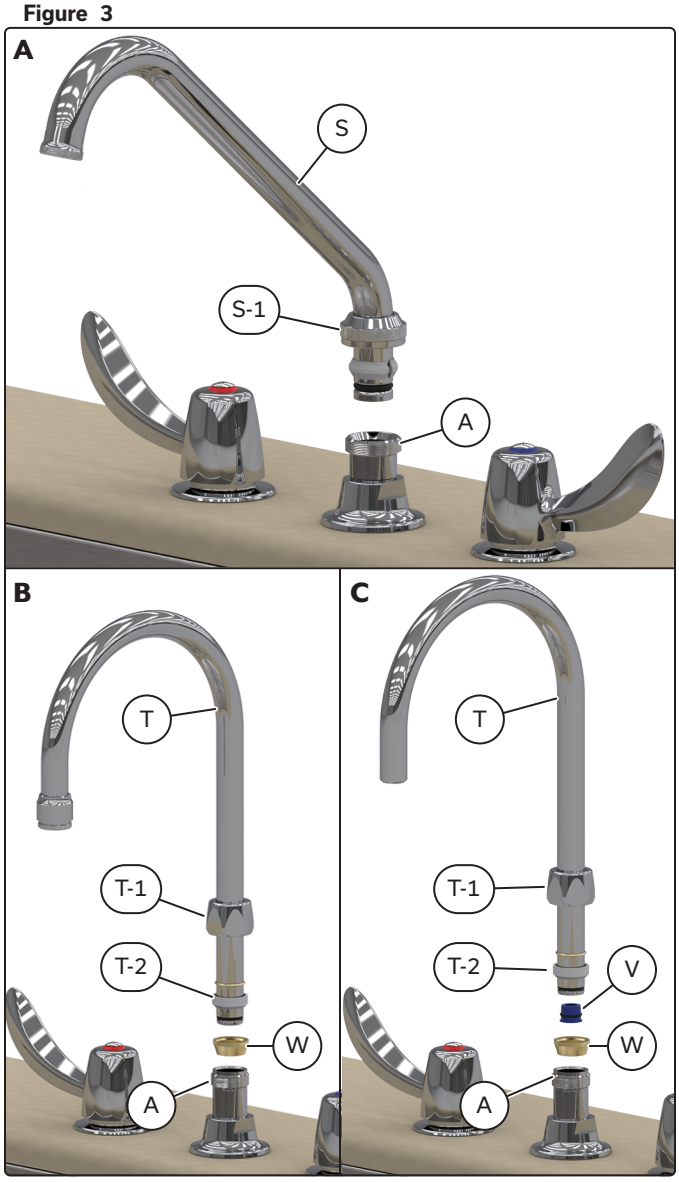

STEP 4. SIDE SPRAY INSTALL

27C12 and 27C21 Models *(27C1222 shown) (see Figure 4)*

1. Insert the side spray base (Z) into the hole in the counter top/sink and secure in place with the side spray base nut (AA).

⚠ **CAUTION** **DO NOT** overtighten the side spray base nut (AA).

2. Connect the side spray wand (X) and the side spray wand hose(Y) to the quick connect on the bottom of the center tee assembly for spray wand (F-2).

ÉTAPE 4. INSTALLATION DE LA DOUCHETTE LATÉRALE

Modèles 27C12 et 27C21 *(27C1222 illustrés) (voir Figure 2)*

1. Insérez la base de la douchette latérale (Z) dans le trou du comptoir/évier et fixez-la à l'aide de l'écrou (AA).

⚠ **ATTENTION** **NE SERREZ PAS** trop l'écrou de la base de la douchette latérale (AA).

2. Raccordez la douchette latérale (X) et le boyau (Y) au raccord rapide situé au bas de l'embout central pour la douchette latérale (F-2).

PASO 4. INSTALACIÓN DEL ROCIADOR LATERAL

Modelos 27C12 y 27C21 *(se muestran 27C1222) (ver Figura 2)*

1. Inserte la base del rociador lateral (Z) en el orificio de la encimera o el lavabo y asegúrela con la tuerca de la base del rociador lateral (AA).

⚠ **ATENCIÓN** **NO** apriete demasiado la tuerca de la base del rociador lateral (AA).

2. Conecte la varita rociadora lateral (X) y la manguera de la varita rociadora lateral (Y) a la conexión rápida situada en la parte inferior del conjunto en T central de la varita rociadora (F-2).

Figure 4

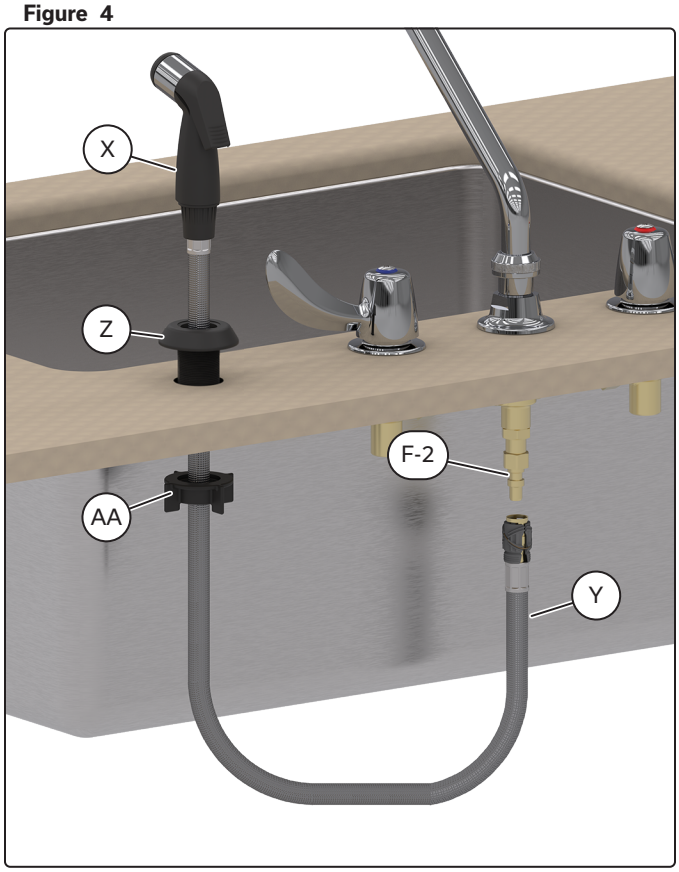

STEP 5. FAUCET FLUSH AND AERATOR INSTALL *(27C2222 shown) (see Figure 5)*

1. Connect water supply lines (SO2[a]) (not supplied) to hot and cold end body (H & I).
2. Turn on supply valves (SO3[a]) (not supplied) and check for leaks.
3. Turn "ON" the hot and cold handles (J) let the water run for 1 minute to flush any debris from the system and check for leaks.
4. Turn "OFF" the hot and cold handles (J) Install the aerator (U).

ÉTAPE 5. PURGE DU ROBINET ET INSTALLATION DE L'AÉRATEUR

(27C2222 illustrés) (voir Figure 5)

1. Raccordez les conduites d'eau (SO2[a]) (non fournies) aux corps d'extrémité côté chaud et froid (H et I).
2. Ouvrez les soupapes d'alimentation (SO3[a]) (non fournies) et vérifiez qu'il n'y a pas de fuites.
3. Ouvrez les poignées de l'eau chaude et froide (J) et laissez couler l'eau pendant une minute pour évacuer les débris du système et vérifier l'absence de fuites.
4. Fermez les poignées de l'eau chaude et froide (J) et installez l'aérateur (U).

PASO 5. INSTALACIÓN DE LLAVE DE DESCARGA Y AIREADOR

(se muestran 27C2222) (ver Figura 5)

1. Conecte las líneas de suministro de agua (SO2[a]) (no suministradas) al cuerpo extremo frío y caliente (H & I).
2. Abra las válvulas de suministro (SO3[a]) (no suministradas) y verifique que no haya fugas.
3. Encienda las manijas frías y calientes (J), deje correr el agua durante 1 minuto para eliminar cualquier residuo del sistema y verifique que no haya fugas.
4. Apague las manijas frías y calientes (J). Instale el aireador (U).

Figure 5

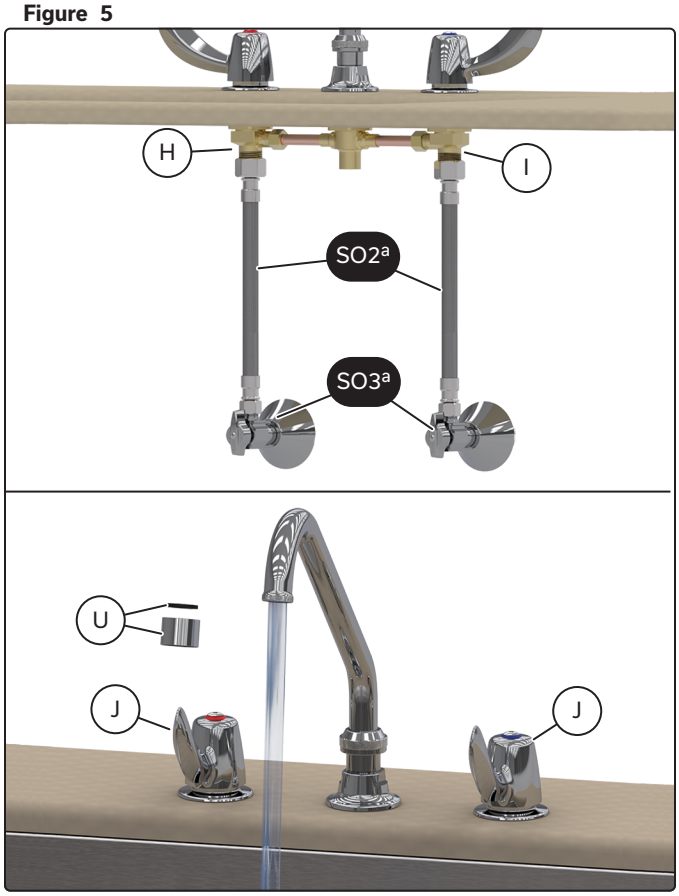

[a] Supplied by others
Fourni par d'autres
Suministrado por otros

REPAIR PARTS
PIÈCES DE RECHANGE
REPUESTOS

Item No. / Article / Nº de artículo	Part No. / N° de pièce / N.º de pieza	Description / Description / Descripción		
1	063049A	Gooseneck Spout Adaptor and Flange	Adaptateur et bride du bec de cygne	Adaptador de cuello de cisne y brida
2	063120A	Swing Spout Adaptor and Flange	Adaptateur et bride pour bec pivotant	Adaptador y brida con boquilla giratoria
3	060446A	Fibre Washer Kit *(12/pkg)*	Ensemble de rondelles en fibre *(emb. de 12)*	Kit de empaque de fibra *(12/pqt)*
4	060445A	Deck Flange	Bride de comptoir	Brida de cubierta
5	060444A	Locknut	Écrou de blocage	Contratuerca
6	063031A	Centre Body Assembly for with spray models *(27C1/27T1 models)*	Ensemble du corps central pour modèles avec douchette *(modèles 27C1/27T1)*	Montaje del cuerpo central para modelos con rociador *(modelos 27C1/27T1)*
7	060467A	Diverter Assembly	Ensemble du déviateur	Montaje del desviador
8	063032A	Centre Body Assembly for less spray models	Ensemble du corps central pour modèles sans douchette	Montaje del cuerpo central para modelos con menos rociado
9	WP76005-1	Side Spray and Hose *(27C1/27T1 models)*	Douchette latérale et boyau *(modèles 27C1/27T1)*	Rociador lateral y manguera *(modelos 27C1/27T1)*
10	RP6015	Side Spray Base and Nut *(27C1/27T1 models)*	Base de douchette latérale et écrou *(modèles 27C1/27T1)*	Base del rociador lateral y tuerca *(modelos 27C1/27T1)*
11	060637A	Vandal resistant laminar outlet and wrench with Agion® Antimicrobial 1.5 gpm (5.7 L/min)	Sortie laminaire anti-vandalisme et clé avec finition antimicrobienne Agion[MD], 1,5 gpm (5,7 L/min)	Llave y salida laminar antivandálica con Antimicrobiano Agion® 1.5 gpm (5.7 l/min)
	060688A	Agion® Antimicrobial Laminar Flow Insert only 1.5 gpm (5.7 L/min) *(12/pkg)*	Insertion de débit laminaire antimicrobienne Agion[MD] seulement, 1,5 gpm (5,7 L/min) *(emb. de 12)*	Flujo laminar Antimicrobiano Agion®. Inserte solo 1.5 gpm (5.7 l/min) *(12/pqt)*
12	060639A	Vandal resistant Flow Control Aerator & Wrench 1.5 gpm (5.7 L/min)	Aérateur de contrôle du débit à l'épreuve du vandalisme et clé, 1,5 gpm (5,7 L/min)	Llave y aireador de control de flujo antivandálica 1.5 gpm (5.7 l/min)
	060689A	Insert only 1.5 gpm / 5.7 L/min (12/pkg)	Insertion seulement, 1,5 gpm (5,7 L/min) *(emb. de 12)*	Inserte solo 1.5 gpm / 5.7 l/min *(12/pqt)*
13	060641A	Flow Control Aerator 1.5 gpm (5.7 L/min)	Aérateur de contrôle du débit, 1,5 gpm (5,7 L/min)	Aireador de control de flujo 1.5 gpm (5.7 l/min)
	060689A	Insert only 1.5 gpm (5.7 L/min) *(12/pkg)*	Insertion seulement, 1,5 gpm (5,7 L/min) *(emb. de 12)*	Inserte solo 1.5 gpm (5,7 l/min) *(12/pqt)*
14	060726A	Vandal resistant Flow Control & Wrench 0.5 gpm (1.9 L/min)	Régulateur du débit à l'épreuve du vandalisme et clé, 0,5 gpm (1,9 L/min)	Llave y control de flujo antivandálica 0.5 gpm (1.9 l/min)
	060686A	Insert only 0.5 gpm (1.9 L/min) *(12/pkg)*	Insertion seulement, 0,5 gpm (1,9 L/min) *(emb. de 12)*	Inserte solo 0.5 gpm (1.9 l/min) *(12/pqt)*
15	061557A	Inlet Flow Control for Smooth End Goosenecks - 1.5 gpm (3.8 L/min) (6/pkg)	Entrée à debit contrôlé pour becs en col-de-cygne extrémité lisse - 1,5 gpm (3.8 L/min) (6/pqt)	Entrada de control de flujo para cuellos de cisne extremo liso - 1.5 gpm (3.8 l/min) (6/pqt)
16	060318A	Inlet Flow Control for Smooth End Goosenecks - 1.0 gpm (3.8 L/min) (6/pkg)	Entrée à debit contrôlé pour becs en col-de-cygne extrémité lisse - 1,0 gpm (3.8 L/min) (6/pqt)	Entrada de control de flujo para cuellos de cisne extremo liso - 1.0 gpm (3.8 l/min) (6/pqt)
17	060765A	Wrench for Vandal Resistant Outlets	Clé pour sorties à l'épreuve du vandalisme	Llave para tomacorrientes antivandálica
18	060026A	Gooseneck Spout Repair Kit *(includes retaining rings, O-rings, swivel & rigid collars and spout nut)*	Ensemble de réparation de bec col de cygne *(comprend les anneaux de retenue, les joints toriques, les colliers pivotants et rigides et l'écrou du bec)*	Kit de reparación de cuello de cisne *(incluye anillos de retención, juntas tóricas, collares giratorios y rígidos y tuerca de pico)*
19	063054A	CER-TECK® Retrofit Package *(1 right hand and 1 left hand)*	Ensemble de conversion de CER-TECK[MD] *(1 cartouche pour la poignée de droite et 1 pour la poignée de gauche)*	CER-TECK® Empaque de modificación *(1 cartucho derecho y uno izquierdo)*
20	063001A	Left-hand CER-TECK® Cartridge	Cartouche CER-TECK[MD] pour la gauche	Cartucho izquierdo CER-TECK®
21	063000A	Right-hand CER-TECK® Cartridge	Cartouche CER-TECK[MD] pour la droite	Cartucho derecho CER-TECK®
22	060553A	Structure O-ring Kit *(24/pkg)*	Jeu de joints toriques *(24/pqt)*	Paquete de anillos "O" para el ensamble de la espiga *(24/pqt)*

NOTICE Package quantities may change. Check the parts section of the latest Delta Commercial Faucet Price List for current quantities.

AVIS Les quantités par paquet peuvent varier. Consultez la section des pièces de la dernière liste de prix des robinets commerciaux Delta pour connaître les quantités actuelles.

AVISO Las cantidades por paquete pueden variar. Consulte la sección sobre las piezas de la última lista de precios de grifos comerciales de Delta para conocer las cantidades actuales.

Item No. Article Nº de artículo	Part No. N° de pièce N.º de pieza	Description Description Descripción		
23	060554A	CER-TECK® Bottom Seal *(24/pkg)*	Joint torique du bas CER-TECK[MD] *(24/pqt)*	Sello inferior CER-TECK® *(24/pqt)*
24	063057A	CER-TECK® Widespread Seat *(6/pkg)*	Siège à grand écartement CER-TECK[MD] (emb. de 6)	Asiento CER-TECK® (6/pqt)
25	063006A	Left-hand Chrome Plated Brass TUF-TECK® Structure with Gasket and Renewable Seat	Structure en laiton chromé à gauche TUF-TECK[MD] avec joint et siège remplaçable	Estructura derecha de latón cromado TUF-TECK® con junta y asiento renovable
26	063005A	Right-hand Chrome Plated Brass TUF-TECK® Structure with Gasket and Renewable Seat	Structure en laiton chromé à droite TUF-TECK[MD] avec joint et siège remplaçable	Estructura derecha de latón cromado TUF-TECK® con junta y asiento renovable
27	063041A	Long Renewable Seat	Siège long remplaçable	Asiento largo renovable
28	060139A	Seat Washer Package *(6/pkg)*	Emballage de rondelles de siège *(emb. de 6)*	Paquete de empaque de asiento *(6/pqt)*
29	063002A	Structure Repair Parts Kit *(includes 12 seat washers, 2 seat washer screws, 24 stem O-rings, 6 capnut O-rings, 18 capnut fibre gaskets, 4 renewable seats)*	Ensemble de pièces de réparation de la structure *(comprend 12 rondelles de siège, 2 vis de rondelle de siège, 24 joints toriques de tige, 6 joints toriques d'écrou, 18 joints en fibre d'écrou, 4 sièges remplaçable)*	Kit de piezas de reparación de estructuras *(incluye 12 empaques de asiento, 2 tornillos de empaques de asiento, 24 juntas tóricas de vástago, 6 juntas tóricas de capuchón, 18 juntas de fibra para tuerca de capuchón, 4 asientos renovables)*
30	063044A	S2 - 8.0" (203 mm) Wallform Swing Spout assembly complete	S2 - Ensemble complete de bec Wallform orientable de 8,0 po (203 mm)	S2 - Ensamblaje completo de tubo giratorio Wallform de 8.0" (203 mm)
31	060269A	S5 - 8.0" (203 mm) Tubular Swing Spout assembly complete	S5 – Ensemble complet de bec tubulaire pivotant de 8,0 po (203 mm)	S5 - Ensamblaje completo de grifo tubular giratorio de 8.0" (203 mm)
32	060455A	S7 - 11.0" (279 mm) Tubular Swing Spout assembly complete	S7 – Ensemble complet de bec tubulaire pivotant de 11,0 po (279 mm)	S7 - Ensamblaje completo de grifo tubular giratorio de 11.0" (279 mm)
33	060052A	Swing Spout O-Ring (24/pkg)	Joints toriques de bec pivotant (emb. de 24)	Anillo "O" para tubo giratorio (24/pqt)
34	063088A	R4 - 6.0" (152 mm) radius Gooseneck Spout Complete with Outlet End	R4 - Bec col de cygne complet d'un rayon de 6,0 po (152 mm) avec extrémité de sortie	R4 - Caño de cuello de cisne de 6.0" (152 mm) de radio completo con extremo de salida
35	060872A	R4 - 6.0" (152 mm) Gooseneck Spout Complete with Smooth End 1.0 gpm (3.8 L/min)	R4 - Bec col de cygne complet de 6,0 po (152 mm), avec extrémité lisse 1,0 gpm (3.8 L/min)	R4 - Caño de cuello de cisne de 6.0" (152 mm) completo con extremo liso 1.0 gpm (3.8 l/min)
36	063087A	R2 - 4.5" (114 mm) radius gooseneck spout complete with outlet end	R2 – Bec col de cygne complet d'un rayon de 4,5 po (114 mm) avec extrémité de sortie	R2 - Caño de cuello de cisne de 4.5" (114 mm) de radio completo con extremo de salida
37	060878A	R2 - 4.5" (114 mm) Gooseneck spout complete with smooth end 1.0 gpm (3.8 L/min)	R2 - Bec col de cygne complet de 4,5 po (114 mm) avec extrémité lisse 1,0 gpm (3.8 L/min)	R2 - Caño de cuello de cisne completo de 4.5" (114 mm) con extremo liso 1.0 gpm (3.8 L/min)
38	063089A	R5 - 6.0" (152 mm) radius Gooseneck Spout Complete with Outlet End	R5 - Bec col de cygne complet d'un rayon de 6,0 po (152 mm) avec extrémité de sortie	R5 - Caño de cuello de cisne de 6.0" (152 mm) de radio completo con extremo de salida
39	063090A	R6 - 6.0" (152 mm) radius Gooseneck Spout Complete with Outlet End	R6 - Bec col de cygne complet d'un rayon de 6,0 po (152 mm) avec extrémité de sortie	R6 - Caño de cuello de cisne de 6.0" (152 mm) de radio completo con extremo de salida
40	063091A	R7 - 9.0" (229 mm) radius Gooseneck Spout Complete with Outlet End	R7 - Bec col de cygne complet avec extrémité lisse de 9,0 po (229 mm) avec extrémité de sortie	R7 - Caño de cuello de cisne de 9.0" (229 mm) de radio completo con extremo de salida
41	060875A	R7 - 9.0" (229 mm) Gooseneck spout complete with smooth end 1.0 gpm (3.8 L/min)	R7 - Bec col de cygne complet de 9,0 po (229 mm) avec extrémité lisse, 1,0 gpm (3,8 L/min)	R7 - Caño de cuello de cisne de 9.0" (229 mm) completo con extremo liso 1.0 gpm (3.8 l/min)
	061519A	R7 - 9.0" (229 mm) Gooseneck spout complete with smooth end 1.5 gpm (5.7 L/min)	R7 - Bec col de cygne complet de 9,0 po (229 mm) avec extrémité lisse, 1,5 gpm (5,7 L/min)	R7 - Caño de cuello de cisne de 9.0" (229 mm) completo con extremo liso 1.5 gpm (5.7 l/min)

NOTICE Package quantities may change. Check the parts section of the latest Delta Commercial Faucet Price List for current quantities.

AVIS Les quantités par paquet peuvent varier. Consultez la section des pièces de la dernière liste de prix des robinets commerciaux Delta pour connaître les quantités actuelles.

AVISO Las cantidades por paquete pueden variar. Consulte la sección sobre las piezas de la última lista de precios de grifos comerciales de Delta para conocer las cantidades actuales.

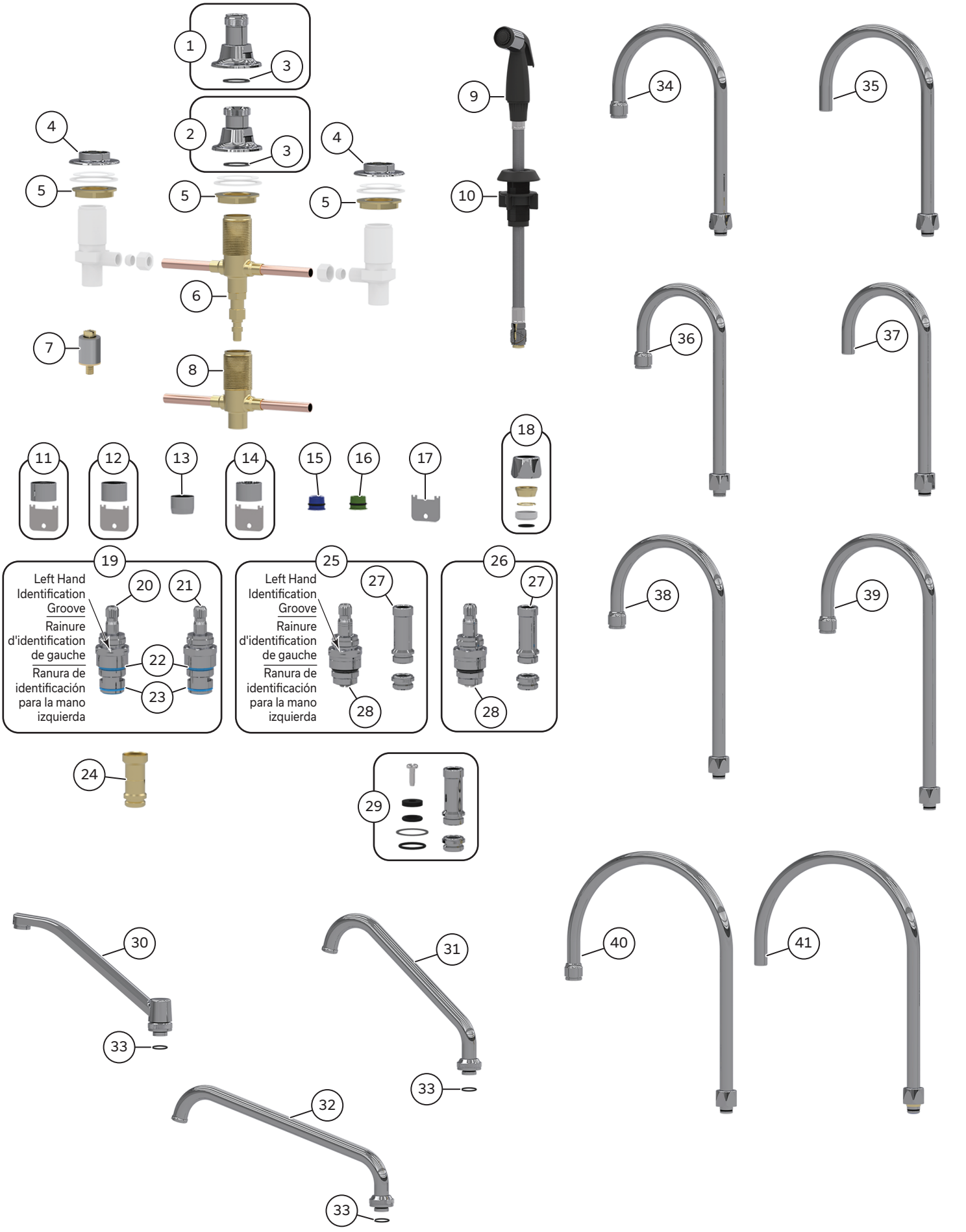
1
3
2
3
4
5
4
5
5
6
7
8
9
10
34
35
36
37
11
12
13
14
15
16
17
18
19
Left Hand Identification Groove
Rainure d'identification de gauche
Ranura de identificación para la mano izquierda
20
21
22
23
25
Left Hand Identification Groove
Rainure d'identification de gauche
Ranura de identificación para la mano izquierda
27
28
26
27
28
38
39
24
29
40
41
30
33
31
33
32
33

	Part No. N° de Pièce No. de Parte	Description	Description	Descripción
	**060022A**	Handle Screws with red & blue indexes (12/pkg)	Vis de manette avec boutons d'index rouge et bleu *(emb. de 12)*	Tornillos para la manija con indicadores rojos y azules (12/pqt)
	**060441A**	No. 3 Scrulox 8 Driver Bit	Embout de tournevis 8 Scrulox No. 3	Broca Scrulox 8 del N.º 3
	**060599A**	3" (76 mm) Hooded Lever Handle with screw, red & blue index & alignment insert	Poignée de type levier à capuchon de 3 po (76 mm) avec vis, indicateurs rouge et bleu, insertion d'alignement	Manija de palanca cubierta de 3" (76 mm) con tornillo, índice rojo y azul e inserción de alineamiento
	**060947A**	(Hot & Cold Handles) 3" (76 mm) Hooded Lever TI Handles with screw, red & blue index and alignment insert	(Poignées côté chaud et froid) Poignée de type levier à capuchon TI de 3 po (76 mm) avec vis, indicateurs rouge et bleu, insertion d'alignement	(Manijas caliente y fría) Manijas de palanca cubiertas TI de 3" (76 mm) y su tornillo, índice rojo y azul e inserción de alineamiento
	**063107A**	**Retrofit Package** Two 3" (76 mm) Hooded Lever Handles with screws, red & blue index, 2 alignment inserts, 1 RH & 1 LH CER-TECK® cartridge	**Ensemble de mise à niveau** Deux poignées de type levier à capuchon de 3 po (76 mm) avec vis, indicateurs rouge et bleu, 2 insertions d'alignement, 1 cartouche pour le côté gauche et 1 pour le côté droit CER-TECK[MD]	**Empaque de modificación** Dos manijas de palanca cubiertas de 3" (76 mm) con tornillos, índice rojo y azul, 2 inserciones para alineación, 1 cartucho derecho y uno izquierdo CER-TECK®
	**060602A**	4" (102 mm) Blade Handle with screw, red & blue index & alignment insert	Poignée de type lame de 4po (102 mm) avec vis, indicateurs rouge et bleu, insertion d'alignement	Mangos de hojilla de 4" (102 mm) con tornillo, índice rojo y azul e inserción de alineamiento
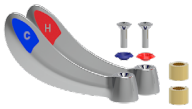	**060948A**	(Hot & Cold Handles) 4" (102 mm) Blade TI Handles with screw, red & blue index & alignment insert	(Poignées côté chaud et froid) Poignées de type lame TI de 4po (102 mm) avec vis, indicateurs rouge et bleu, insertion d'alignement	(Manijas caliente y fría) Mangos de hojilla TI de 4" (102 mm) con tornillo, índice rojo y azul e inserción de alineamiento
	**063108A**	**Retrofit Package** Two 4" (102 mm) Blade Handles with screws, saniguards, red & blue index, 2 alignment inserts, 1 RH & 1 LH CER-TECK® cartridge	**Ensemble de mise à niveau** Deux poignées de type lame de 4 po (102 mm) avec vis, capuchons sanitaires, indicateurs rouge et bleu, 2 insertions d'alignement, 1 cartouche pour le côté gauche et 1 pour le côté droit CER-TECK[MD]	**Empaque de modificación** Dos mangos de hojillas de 4" (102 mm) con tornillos, índice rojo y azul, tuerca tapa sanitaria, 2 inserciones para alineación, 1 cartucho derecho y uno izquierdo CER-TECK®
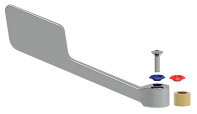	**060865A**	6" (152 mm) Wrist Handle with screw, red & blue index	Poignée coudée de 6 po (152 mm) avec vis, indicateurs rouge et bleu	Manija alada larga de 6" (152 mm) c/ tornillo, indicadores rojos y azules
	**060543A**	4" (102 mm) Hooded Blade Handle with screw, red and blue index & alignment insert	Poignée de type lame à capuchon de 4 po (102 mm) avec vis, indicateurs rouge et bleu et insertion d'alignement	Manija tipo palanca c/tornillo, 4" (102 mm), indicadores rojos y azules
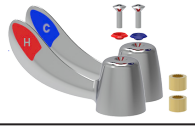	**060949A**	(Hot & Cold Handles) 4" (102 mm) Hooded Blade TI Handles with screw, red & blue index & alignment insert	(Poignées côté chaud et froid) Poignées de type lame à capuchon de 4 po (102 mm) avec vis, indicateurs rouge et bleu et insertion d'alignement	(Manijas caliente y fría) Manija tipo palanca c/tornillo, 4" (102 mm), indicadores rojos y azules
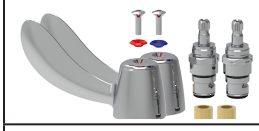	**063121A**	**Retrofit Package** Two 4" (102 mm) Hooded Blade Handles with screws, red and blue index, 2 alignment inserts, 1 RH & 1 LH CER-TECK® cartridge	**Ensemble de mise à niveau** Deux poignées de type lame à capuchon de 4 po (102 mm) avec vis, indicateurs rouge et bleu, 2 insertions d'alignement, 1 cartouche à droite et une à gauche CER-TECK[MD]	**Empaque de modificación** Dos mangos de hojillas cubiertas de 4" (102 mm) con tornillos, índice rojo y azul, 2 inserciones para alineación, 1 cartucho derecho y uno izquierdo CER-TECK®
	**060264A**	(2/pkg) Saniguards	(emb. de 2) Capuchons sanitaires	(2/pqt) Tuerca tapa sanitaria
	**060544A**	(12/pkg) Alignment Insert	(emb. de 12) Insertions d'alignement	(12/pqt) Inserción de alineamiento

MAINTENANCE
ENTRETIEN
MANTENIMIENTO

Cleaning Instructions

Delta Commercial products are designed and engineered in accordance with the highest quality and performance standards. With proper care, it will give years of trouble-free service. Care should be given to the cleaning of this product. Although the finish is extremely durable, it can be **DAMAGED** by **ACIDIC CLEANERS** (example - cleaners designed specifically for vitreous china lavatories and water closets), **HARSH ABRASIVES** or **POLISH**. To clean, simply wipe the surface with a damp soft cloth and blot dry with a soft cloth.

Instructions de nettoyage

Les produits Delta Commercial sont conçus et fabriqué conformément aux normes les plus élevées de qualité et de performance. Avec un entretien approprié, il offrira des années de service sans problème. Le nettoyage de ce produit doit être effectué avec soin. Bien que le fini soit extrêmement durable, il peut être **ENDOMMAGÉ** par les **NETTOYANTS ACIDES** (par exemple, les nettoyants conçus spécialement pour les lavabos et les toilettes en porcelaine vitrifiée), les **ABRASIFS PUISSANTS** ou les **PRODUITS DE POLISSAGE**. Pour le nettoyage, essuyez simplement la surface avec un chiffon doux humide et séchez-le avec un chiffon doux.

Instrucciones de limpieza

Los productos Delta Comerciales se diseñan y diseñan de acuerdo con los más altos estándares de calidad y rendimiento. Con el cuidado adecuado, brindará años de servicio sin problemas. Se debe tener cuidado con la limpieza de este producto. Aunque el acabado es extremadamente duradero, los **LIMPIADORES ÁCIDOS** (por ejemplo, limpiadores diseñados específicamente para escusados y escusados de porcelana vítrea), **ABRASIVOS FUERTES** o **PULIDORES** pueden **DAÑAR** el producto. Para limpiar, simplemente pase un paño húmedo por la superficie y séquela con un paño suave.

When performing routine maintenance, do not void your warranty by installing non-genuine parts. Use only authorized parts that carry the Delta genuine parts logo. Important - After any maintenance, thoroughly flush the faucet as stated in the installation instructions.

If faucet leaks from spout outlet or from under the handle:

- SHUT OFF WATER SUPPLIES.
- Replace cartridge.

If faucet exhibits very low flow:

- Remove and clean Aerator, or
- SHUT OFF WATER SUPPLIES.
- Clean cartridge of any debris.

L'utilisation de pièces autres que des pièces d'origine au cours de l'entretien entraîne l'annulation de la garantie. N'utiliser que des pièces autorisées qui portent le logo Delta Genuine Parts. Important - Après un entretien quel qu'il soit, bien purger le robinet conformément aux instructions d'installation.

Si le robinet fuit par le bec ou par le dessous de la poignée :

- COUPEZ L'EAU.
- Remplacez la cartouche.

Si le débit du robinet est très faible :

- Enlevez l'aérateur et nettoyez-le, ou
- COUPEZ L'EAU.
- Puis nettoyez la cartouche.

Cuando lleve a cabo un servicio de mantenimiento rutinario, no anule su garantía instalando piezas que no son genuinas. Use solamente los repuestos autorizados que llevan el emblema de los repuestos genuinos Delta. Importante - Después de hacer cualquier mantenimiento, deje correr el agua a través de la llave por un minuto, como se indica en las instrucciones para la instalación.

Si la llave de agua (grifo) tiene una filtración desde el tubo de salida o por debajo de la manija:

- CIERRE LOS SUMINISTROS DE AGUA.
- Reemplace el cartucho.

Si la llave de agua muestra un flujo muy bajo:

- Quite y limpie el Aireador, o
- CIERRE LOS SUMINISTROS DE AGUA.
- Limpie, de cualquier escombro, el cartucho.

Delta® Commercial Faucet Limited Warranty

Parts and Finish

All parts (including electronic parts other than batteries) and finishes of this Delta® Commercial product are warranted to the original purchaser to be free from defects in material and workmanship for five (5) years from the date that the product is received by the original purchaser or their authorized representative (installation contractor, etc.). No warranty is provided on batteries. Special terms and conditions may apply for specific models. Please refer to the Model Specification Sheet for more details.

What We Will Do

Masco Canada Limited will repair or replace, free of charge, during the applicable warranty period (as described above), any part or finish that proves defective in material and/or workmanship under normal installation, use and service. If repair or replacement is not practical, Masco Canada Limited may elect to refund the purchase price in exchange for the return of the product. **These are your exclusive remedies**.

What Is Not Covered

Any labor charges incurred by the purchaser to repair, replace, install or remove this product are not covered by this warranty. Masco Canada Limited shall not be liable for any damage to the commercial product resulting from reasonable wear and tear, misuse, abuse, neglect, changing building conditions (such as voltage spikes), aggressive waters for sterilization, gray water (recycled or repurposed water for toilet usage), improper or incorrectly performed installation, maintenance or repair, including failure to follow the applicable care and cleaning instructions, and any other exclusions set forth in the Maintenance and Installation manual for the particular product. Masco Canada Limited recommends using a professional plumber for all installation and repair. We also recommend that you use only genuine Delta® replacement parts.

What You Must Do To Obtain Warranty Service Or Replacement Parts

A warranty claim may be made and replacement parts may be obtained by calling or writing as follows:

In the United States:
Delta Faucet Company
55 E. 111th Street
Indianapolis, IN 46280
Attention: Warranty Service
https://www.deltafaucet.com/commercial/contact-us

In Canada:
Masco Canada Limited
Technical Service Centre
350 South Edgeware Road
St. Thomas, Ontario N5P 4L1
https://www.deltafaucet.ca/commercial/contact-us

Delta® Commercial products covered under this warranty include: Delta Commercial TECK® series, Delta Commercial HDF® series, Delta Commercial DEMD™ series and AD™ series. This warranty applies only to Delta® Commercial products installed in the United States of America and Canada.

Limitation on Duration of Implied Warranties.

Please note that some states/provinces (including Quebec) do not allow limitations on how long an implied warranty lasts, so the below limitations may not apply to you. **TO THE MAXIMUM EXTENT PERMITTED BY APPLICABLE LAW, ANY IMPLIED WARRANTY OR CONDITION, INCLUDING THE IMPLIED WARRANTIES OF MERCHANTABILITY AND OF FITNESS FOR A PARTICULAR PURPOSE, IS LIMITED TO THE STATUTORY PERIOD OR THE DURATION OF THIS WARRANTY, WHICHEVER IS SHORTER**.

Limitation of Special, Incidental or Consequential Damages.

Please note that some states/provinces (including Quebec) do not allow the exclusion or limitation of special, incidental or consequential damages, so the below limitations and exclusions may not apply to you. **TO THE MAXIMUM EXTENT PERMITTED BY APPLICABLE LAW, THIS WARRANTY DOES NOT COVER, AND MASCO CANADA LIMITED SHALL NOT BE LIABLE FOR ANY SPECIAL, INCIDENTAL OR CONSEQUENTIAL DAMAGES (INCLUDING LABOR CHARGES TO REPAIR, REPLACE, INSTALL OR REMOVE THIS PRODUCT), WHETHER ARISING OUT OF BREACH OF ANY EXPRESS OR IMPLIED WARRANTY OR CONDITION, BREACH OF CONTRACT, TORT, OR OTHERWISE. MASCO CANADA LIMITED SHALL NOT BE LIABLE FOR ANY DAMAGE TO THE COMMERCIAL PRODUCT RESULTING FROM REASONABLE WEAR AND TEAR, MISUSE, ABUSE, NEGLECT, CHANGING BUILDING CONDITIONS (SUCH AS VOLTAGE SPIKES), AGGRESSIVE WATERS FOR STERILIZATION, GRAY WATER (RECYCLED OR REPURPOSED WATER FOR TOILET USAGE), IMPROPER OR INCORRECTLY PERFORMED INSTALLATION, MAINTENANCE OR REPAIR, INCLUDING FAILURE TO FOLLOW THE APPLICABLE CARE AND CLEANING INSTRUCTIONS, AND ANY OTHER EXCLUSIONS SET FORTH IN THE MAINTENANCE AND INSTRUCTION MANUAL FOR THE PARTICULAR PRODUCT**. Note to residents of the State of New Jersey: The provisions of this document are intended to apply to the fullest extent permitted by the laws of the State of New Jersey.

Additional Rights

This warranty gives you specific legal rights, and you may also have other rights which vary from state/province to state/province.

This is Masco Canada Limited's exclusive written warranty and the warranty is not transferable.

If you have any questions or concerns regarding our warranty, please call, mail or email us as provided above.

© 2026 Masco Canada Ltd.

255068, Rev H

For further technical assistance, call Delta Commercial Technical Service at **1-800-387-8277**.

Garantie limitée sur les robinets commerciaux de Delta[MD]

Pièces et fini

Toutes les pièces (y compris les pièces électroniques autres que les piles) et les finis de ce produit commercial Delta[MD] sont garantis à l'acheteur initial contre tout défaut de matériel et de fabrication pendant cinq (5) ans à compter de la date de réception du produit par l'acheteur initial ou son représentant autorisé (entrepreneur en installation, etc.). Aucune garantie n'est consentie sur les piles. Des termes et conditions spéciaux peuvent s'appliquer sur des modèles spécifiques. Veuillez vous reporter aux feuilles de spécifications des modèles pour obtenir plus de détails.

Ce que nous ferons

Masco Canada Limitée va réparer ou remplacer, sans frais, pendant la période de garantie applicable (telle que décrite ci-dessus), toute pièce ou tout fini qui présenterait un vice de matériau et/ou de main-d'œuvre sous des conditions normales d'installation, d'utilisation et de service. Si l'option de réparation ou de remplacement n'est pas praticable, Masco Canada Limitée peut décider de rembourser le prix d'achat, en échange du retour du produit. **Ce sont vos recours exclusifs**.

Ce qui n'est pas couvert

Tous les frais de main-d'œuvre encourus par l'acheteur pour réparer, remplacer, installer ou enlever ce produit ne sont pas couverts par cette garantie. Masco Canada Limitée ne peut pas être tenue responsable de quelque dommage au produit commercial résultant d'une usure et détérioration raisonnables, d'un mauvais usage, abus, négligence, changement dans les conditions de l'immeuble (comme des pointes de tension), des eaux agressives pour la stérilisation, des eaux grises (de l'eau recyclée ou reciblée pour utilisation dans la toilette), un entretien, une réparation ou une installation inadéquate ou réalisée de manière incorrecte, y compris un manquement à suivre les instructions d'entretien et de nettoyage pertinentes, et toute autre exclusion décrite dans le manuel d'installation et d'entretien pour ce produit en particulier. Masco Canada Limitée recommande d'utiliser les services d'un plombier professionnel pour toute installation et réparation. Nous vous recommandons aussi d'utiliser uniquement des pièces de rechange Delta[MD] originales.

Ce que vous devez faire pour obtenir un service sous garantie ou des pièces de rechange

Votre réclamation sous garantie peut être faite et des pièces de rechange peuvent être obtenues, en appelant ou en écrivant comme suit :

Aux États-Unis :
Delta Faucet Company
55 E. 111th Street
Indianapolis, IN 46280
https://www.deltafaucet.com/commercial/contact-us

Au Canada :
Masco Canada Limitée
Technical Service Centre
350 South Edgeware Road
St. Thomas, Ontario N5P 4L1
https://fr.deltafaucet.ca/commercial/contact-us

Les produits commerciaux Delta[MD] couverts sous cette garantie incluent : Les produits des Séries Delta Commercial TECK[MD], des Séries Delta Commercial HDF[MD], des Séries Delta Commercial DEMD[MC] et des Séries AD[MC]. Cette garantie s'applique uniquement aux produits commerciaux Delta[MD] installés aux États-Unis d'Amérique et au Canada.

Limitation de durée des garanties implicites

Veuillez noter que certains états ou certaines provinces (y compris le Québec) ne permettent pas de limiter la durée d'une garantie implicite, donc les limitations ci-dessous peuvent ne pas vous concerner. **DANS LA MESURE MAXIMALE PERMISE PAR LA LOI, TOUTE GARANTIE OU CONDITION IMPLICITE, Y COMPRIS LES GARANTIES IMPLICITES DE QUALITÉ MARCHANDE ET D'ADÉQUATION À UN USAGE PARTICULIER, EST LIMITÉE À LA PÉRIODE LÉGALE OU LA DURÉE DE CETTE GARANTIE, SELON LA PÉRIODE LA PLUS COURTE.**

Limitation des dommages spéciaux, consécutifs ou indirects

Certains états ou certaines provinces ne permettent pas de limiter de la durée des garanties implicites, ni d'exclure ou de limiter les dommages accessoires ou indirects, donc les limitations ou les exclusions ci-dessus peuvent ne pas vous concerner. **DANS LA MESURE MAXIMALE PERMISE PAR LA LOI, CETTE GARANTIE NE COUVRE PAS, ET MASCO CANADA LIMITÉE DÉCLINE TOUTE RESPONSABILITÉ DES DOMMAGES SPÉCIAUX, FORTUITS OU CONSÉCUTIFS (Y COMPRIS LES FRAIS DE MAIN-D'ŒUVRE POUR RÉPARER, REMPLACER, INSTALLER OU DÉMONTER CE PRODUIT), QU'ILS SURVIENNENT D'UNE VIOLATION DE LA GARANTIE OU CONDITION EXPRESSE OU IMPLICITE, UNE RUPTURE DE CONTRAT, UN DÉLIT, OU AUTRE. MASCO CANADA LIMITÉE NE SERA PAS TENUE RESPONSABLE DES DOMMAGES AU PRODUIT COMMERCIAL RÉSULTANT DE L'USURE NORMALE ET RAISONNABLE, UN USAGE ABUSIF, LA NÉGLIGENCE, LE CHANGEMENT DES CONDITIONS DE CONSTRUCTION (COMME DES POINTES DE TENSION), LES EAUX AGRESSIVES POUR LA STÉRILISATION, L'EAU GRISE (EAU RECYCLÉE OU RÉORIENTÉE POUR L'USAGE DANS LA TOILETTE), OU UNE MAUVAISE INSTALLATION, UN MAUVAIS ENTRETIEN OU UNE MAUVAISE RÉPARATION, Y COMPRIS LE NON-RESPECT DES DIRECTIVES DE SOINS ET DE NETTOYAGE ET TOUT AUTRE EXCLUSION PRÉVUE DANS LE MANUEL D'ENTRETIEN ET D'INSTRUCTIONS POUR LE PRODUIT PARTICULIER**. Avis aux résidents de l'état du New Jersey : Les dispositions du présent document sont censées s'appliquer dans la pleine mesure permise par les lois de l'État du New Jersey.

Droits additionnels

Cette garantie vous confère des droits légaux spécifiques, et vous pourriez avoir d'autres droits, lesquels varient d'un état ou d'une province à l'autre.

Ceci est la garantie exclusive par écrit de Masco Canada Limitée, et cette garantie n'est pas transférable.

Pour toute question ou tout problème concernant notre garantie, veuillez nous appeler, nous écrire ou nous transmettre un courriel, aux coordonnées fournies ci-dessus.

© 2026 Masco Canada Lte.

255068, Rev H

Pour obtenir de l'assistance technique, appelez le service technique de Delta Commercial au **1-800-387-8277**.

Garantía limitada de los grifos comerciales de Delta®

Partes y acabado

Se garantiza al comprador original que todas las piezas (incluidas las piezas electrónicas que no sean baterías) y acabados de este producto Delta® Commercial no presentan defectos de materiales y mano de obra durante cinco (5) años a partir de la fecha de recepción del producto por parte del comprador original o su representante autorizado (contratista de instalación, etc.). Las baterías no cuentan con ninguna garantía. Ciertos modelos específicos pueden estar sujetos a términos y condiciones especiales. Consulte la Hoja de especificaciones del modelo por más detalles.

Lo que haremos

Masco Canada Limited reparará o reemplazará, sin cargo, durante el período correspondiente de la garantía (tal como se describe arriba), toda parte o acabado que presente defectos de materiales y/o de mano de obra bajo instalación, uso y servicio normales. Si se justifica la reparación o el reemplazo, Masco Canada Limited puede decidir devolverle el importe de la compra a cambio de la devolución del producto. **Éstas son sus únicas opciones.**

Lo que no está cubierto

Cualquier cargo de mano de obra incurrido por el comprador para reparar, reemplazar, instalar o remover este producto no está cubierto por esta garantía. Masco Canada Limited no será responsable por ningún daño al producto comercial causado por desgaste normal, uso inadecuado, abuso, negligencia, cambios en las condiciones del lugar (como picos de voltaje), agua de esterilización agresiva, aguas grises (agua reciclada para usar en los baños), instalación, mantenimiento o reparaciones inapropiadas o incorrectas, incluyendo la falta de cuidado y limpieza que figuran en las instrucciones y cualquier otra exclusión indicada en el manual de mantenimiento e instalación para este producto en particular. Masco Canada Limited recomienda usar un plomero profesional para todas las instalaciones y reparaciones. También le recomendamos usar solamente partes de reemplazo genuinas de Delta®.

Lo que debe hacer para obtener servicio de garantía o partes de reemplazo

Se puede realizar un reclamo de garantía y obtener partes de reemplazo llamando o escribiendo a:

En los Estados:
Delta Faucet Company
55 E. 111th Street
Indianapolis, IN 46280
Attention: Warranty Service
https://es.deltafaucet.com/commercial/contact-us

En Canadá:
Masco Canada Limited
Technical Service Centre
350 South Edgeware Road
St. Thomas, Ontario N5P 4L1
https://www.deltafaucet.ca/commercial/contact-us

Los productos comerciales Delta® cubiertos bajo esta garantía incluyen: La serie comercial TECK® de Delta, la serie comercial HDF® de Delta, la serie comercial DEMD™ y la serie de AD™. Esta garantía cubre solamente los productos comerciales Delta® instaladas en los Estados Unidos de América y Canadá.

Limitación de la duración de las garantías implícitas

Por favor, tenga en cuenta que algunos estados o provincias (incluyendo a Quebec) no permiten limitaciones en cuanto a la duración de las garantías implícitas; por lo tanto, es posible que las siguientes limitaciones no sean pertinentes a usted. **EN EL MÁXIMO GRADO EN QUE LO PERMITA LA LEY VIGENTE, CUALQUIER GARANTÍA IMPLÍCITA O CONDICIÓN, INCLUYENDO LAS GARANTÍAS IMPLÍCITAS DE COMERCIABILIDAD E IDONEIDAD PARA UN PROPÓSITO PARTICULAR, ESTÁN LIMITADAS AL PERÍODO ESTATUTARIO O A LA DURACIÓN DE ESTA GARANTÍA, CUALQUIERA QUE SEA MÁS CORTA**.

Limitación de daños especiales, incidentales o consecuentes

Por favor, tenga en cuenta que algunos estados o provincias (incluyendo a Quebec) no permiten la exclusión o limitaciones de daños especiales, incidentales o consecuenciales; por lo tanto, es posible que las siguientes limitaciones y exclusiones no sean pertinentes a usted. **EN EL MÁXIMO GRADO EN QUE LO PERMITA LA LEY VIGENTE, ESTA GARANTÍA NO CUBRE, Y LA EMPRESA DELTA FAUCET COMPANY NO SE RESPONSABILIZA POR NINGÚN DAÑO ESPECIAL, INCIDENTAL O CONSECUENCIAL (INCLUYENDO CARGOS LABORALES PARA REPARAR, INSTALAR O DESINSTALAR ESTE PRODUCTO), YA SEA QUE SE GENERE POR EL QUEBRANTO DE CUALQUIER GARANTÍA EXPRESA O IMPLÍCITA, EL QUEBRANTO DEL CONTRATO, AGRAVIO O POR CUALQUIER OTRO MOTIVO. MASCO CANADA LIMITED NO SE RESPONSABILIZA POR NINGÚN DAÑO DEL PRODUCTO COMERCIAL DEBIDO A DESGASTE Y DETERIORO RAZONABLES, MAL USO, ABUSO, NEGLIGENCIA, CAMBIO DE LAS CONDICIONES DEL EDIFICIO (TALES COMO PICOS DE TENSIÓN) AGUAS AGRESIVAS PARA ESTERILIZACIÓN, AGUA GRIS (RECICLADA O AGUA PARA USO EN SANITARIOS), INSTALACIÓN, REPARACIÓN O MANTENIMIENTO REALIZADOS DE FORMA INAPROPIADA O INCORRECTA, INCLUYENDO LA OMISIÓN DEL SEGUIMIENTO DE LAS INSTRUCCIONES APLICABLES DE INSTALACIÓN, CUIDADO Y LIMPIEZA Y CUALQUIER OTRA EXCLUSIÓN ESTABLECIDA EN EL MANUAL DE MANTENIMIENTO E INSTRUCCIONES DEL PRODUCTO PARTICULAR**.Aviso para los residentes del Estado de Nueva Jersey: las disposiciones de este documento están concebidas para aplicarse hasta el máximo grado en que lo permitan las leyes del Estado de Nueva Jersey.

Derechos adicionales

Esta garantía le otorga derechos legales específicos, y usted puede también tener otros derechos los que varían de estado a estado o de provincia a provincia.

Esta es la garantía escrita exclusiva de Masco Canada Limited y no es transferible.

Si tiene alguna pregunta o duda con respecto a nuestra garantía, llámenos, escríbanos o envíenos un correo electrónico como se indica más arriba

© 2026 Masco Canada Lte.

255068, Rev H

Por la asistencia técnica adicional, llame al servicio técnico de Delta Comercial al **1-800-387-8277.**